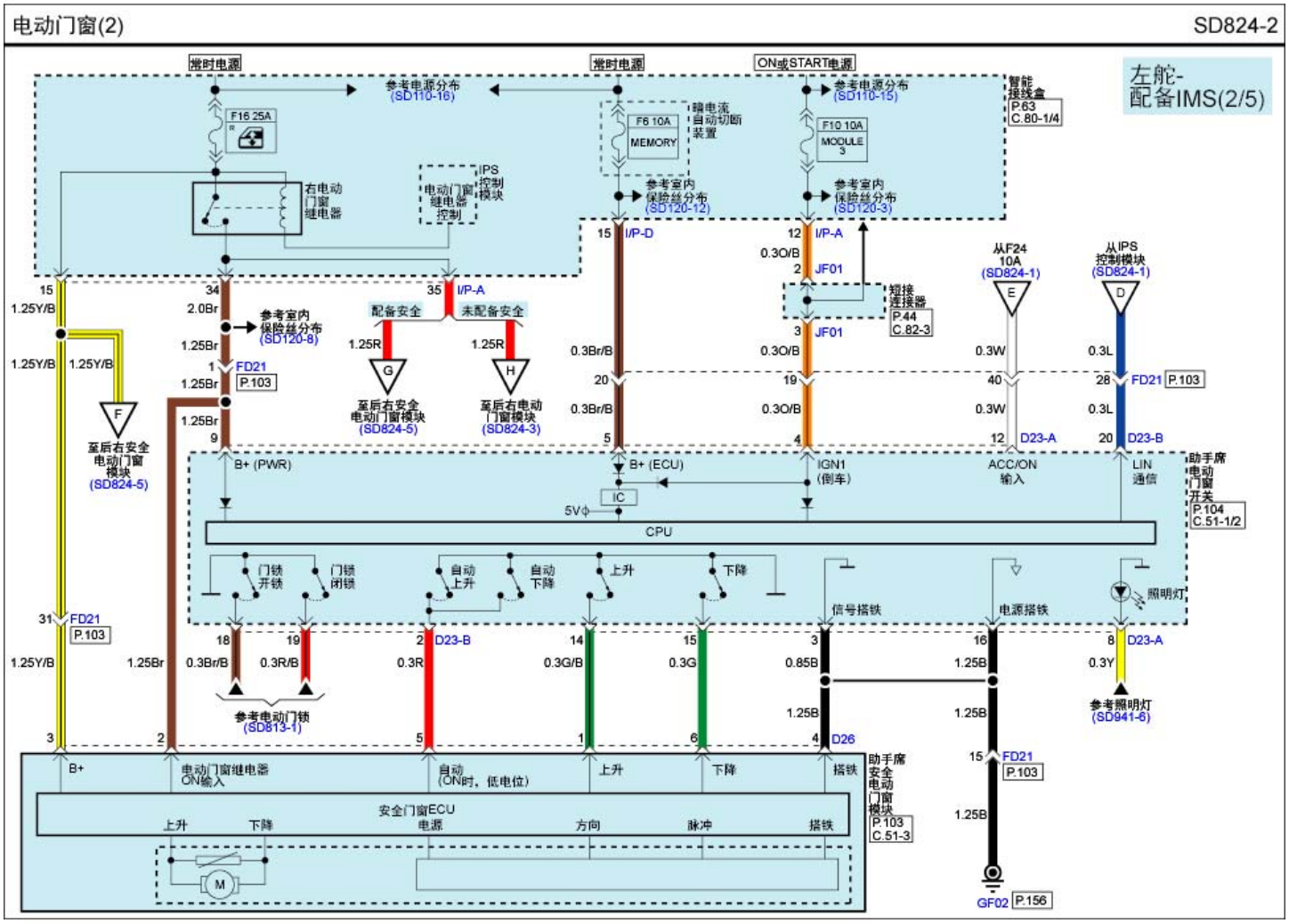
电动门窗(2)
SD824-2
左舵-
配备IMS(2/5)
常时电源
常时电源
ON或START电源
参考电源分布
(SD110-16)
参考电源分布
(SD110-15)
智能
接线盒
P.63
C.80-1/4
F16 25A
F6 10A
MEMORY
暗电流
自动切断
装置
F10 10A
MODULE
3
右电动
门窗
继电器
电动门窗
继电器
控制
IPS
控制
模块
参考室内
保险丝分布
(SD120-12)
参考室内
保险丝分布
(SD120-3)
I/P-D
I/P-A
JF01
短接
连接器
P.44
C.82-3
从F24
10A
(SD824-1)
从IPS
控制模块
(SD824-1)
参考室内
保险丝分布
(SD120-8)
配备安全
未配备安全
至后右安全
电动门窗模块
(SD824-5)
至后右电动
门窗模块
(SD824-3)
至后右安全
电动门窗
模块
(SD824-5)
FD21
P.103
D23-A
D23-B
B+ (PWR)
B+ (ECU)
IGN1
(倒车)
ACC/ON
输入
LIN
通信
助手席
电动
门窗
开关
P.104
C.51-1/2
IC
5V
CPU
门锁
开锁
门锁
闭锁
自动
上升
自动
下降
上升
下降
信号搭铁
电源搭铁
照明灯
参考电动门锁
(SD813-1)
参考照明灯
(SD941-6)
D26
B+
电动门窗继电器
ON输入
自动
(ON时，低电位)
上升
下降
搭铁
助手席
安全
电动
门窗
模块
P.103
C.51-3
安全门窗ECU
电源
方向
脉冲
搭铁
M
GF02
P.156